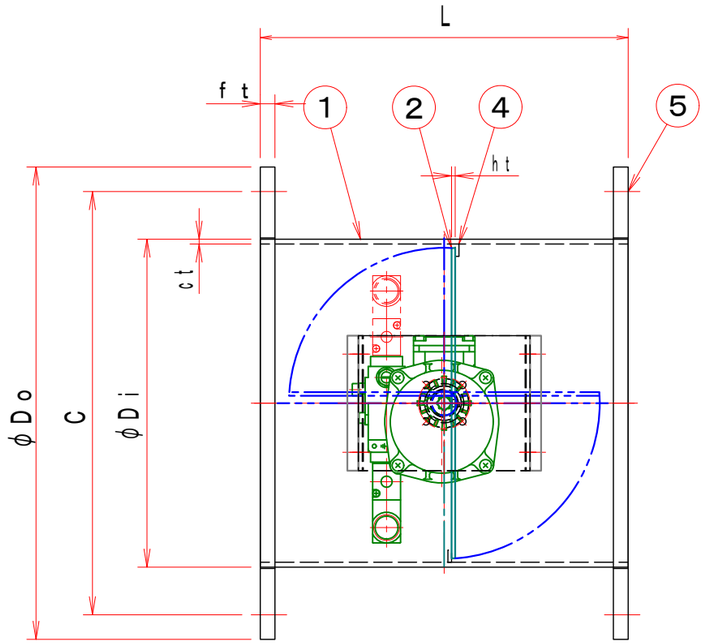

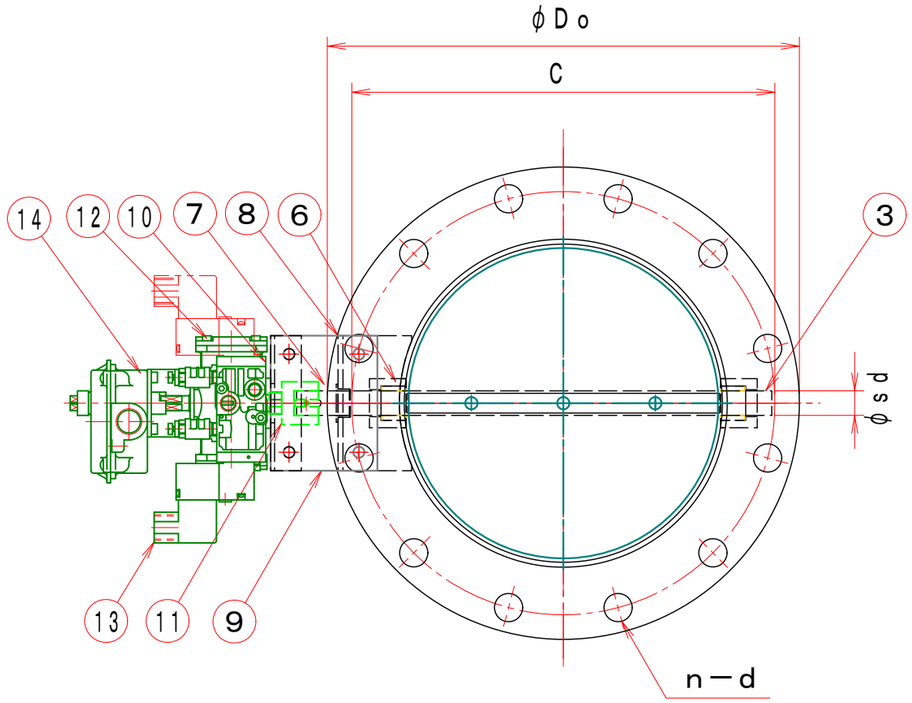

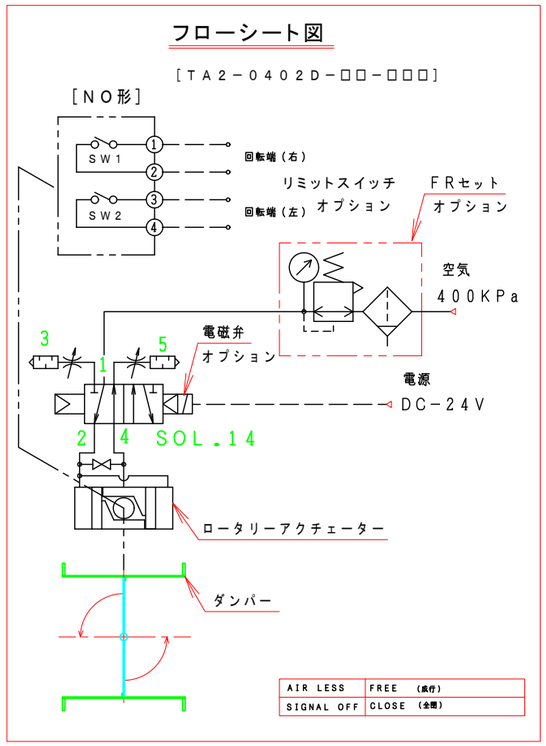

特　記

1．板フランジとケーシング接合部の内面は全溶接、外側は点付溶接。

2．仕上げは内外面酸洗いとする。

3．本図ダンパーの使用範囲は下記の通です。　　外径寸法はインチサイズ（鋼管サイズ）です。

静圧：±4．0KPa以下　風速：25m／s以下　温度：－10～60℃以下

☆　ロータリーアクチェーターは仕様により異なります、別途お問い合せ下さい。

注記

図中の寸法については現場調査及び機器設計等の進捗にともなって変更することがある。

型　　式	φDi	φDo	C	n－d	L	ct	ht	ft	φsd	軸　受	ロータリーアクチェーター
EHPHALF－ 80A－U	89．1	180	145	4－19	200	3．0	2．0	10	12		TA2－0402D－□□
EHPHALF－100A－U	114．3	200	165	8－19	220	3．0	2．0	10	15		TA2－0402D－□□
EHPHALF－125A－U	139．8	235	200	8－19	220	3．0	2．0	10	15		TA2－0402D－□□
EHPHALF－150A－U	165．2	265	230	8－19	220	3．0	2．0	10	15		TA2－0402D－□□
EHPHALF－175A－U	190．7	300	260	8－23	220	4．0	3．0	10	20		TA2－0402D－□□
EHPHALF－200A－U	216．3	320	280	8－23	220	4．0	3．0	10	20		TA2－0402D－□□
EHPHALF－225A－U	241．8	345	305	12－23	300	4．0	3．0	10	20		TA2－0402D－□□
EHPHALF－250A－U	267．4	385	345	12－23	300	4．0	3．0	10	20		TA2－0402D－□□
EHPHALF－300A－U	318．5	430	390	12－23	300	4．0	3．0	12	25		TA2－050D－□□
EHPHALF－350A－U	355．6	480	435	12－25	360	4．0	3．0	12	25		TA2－063D－□□
EHPHALF－400A－U	406．4	540	495	16－25	400	4．0	3．0	12	25		TA2－063D－□□
EHPHALF－450A－U	457．2	605	555	16－25	450	4．0	3．0	12	25		TA2－063D－□□
EHPHALF－500A－U	508．0	655	605	20－25	500	6．0	4．0	12	30		TA2－080D－□□
EHPHALF－550A－U	558．8	720	665	20－27	550	6．0	4．0	12	30		TA2－080D－□□
EHPHALF－600A－U	609．6	770	715	20－27	600	6．0	4．0	16	30		TA2－080D－□□

No	部品名称　TITLE	数量 QTY	備考（規格・寸法）（DIMENSIONS）
15	電磁弁、開平信号、FR付		オプション
14	電磁弁、開平信号付		オプション
13	電磁弁付		オプション
12	ロータリーアクチェーター	1	TA2－□□□D－□□□
11	アダプター	1	C－1820
10	駆動部取付板	1	SS400
9	接続板	2	SS400
8	軸受取付基台	1	SUS－304
7	ドライブッシュ	1	LFZF
6	シャフトボス	2	SUS－304
5	フランジ	1組	SUS－304
4	羽根当て	1	SUS－304
3	シャフト	1	SUS－304
2	可動羽根	1	SUS－304
1	ダンパー本体	1	SUS－304

尺度 SCALE	承認 APPROVED BY	検図 CHECKED BY	名称 TITLE
単位 UNITS	設計 DESIGNED BY	製図 DRAWN BY Takeda DEC. 02. 2020	自動ダンパー EHPHALF－□□□A－U （SUS）

栄進空調株式会社
EISHIN KUCHO CO., LTD.

EHPHALF－□□□A－U

01/10

変更回数 REV.MARK 02

M/#　O/#　工事番号 JOB No.

図面番号 DRAWING NO.